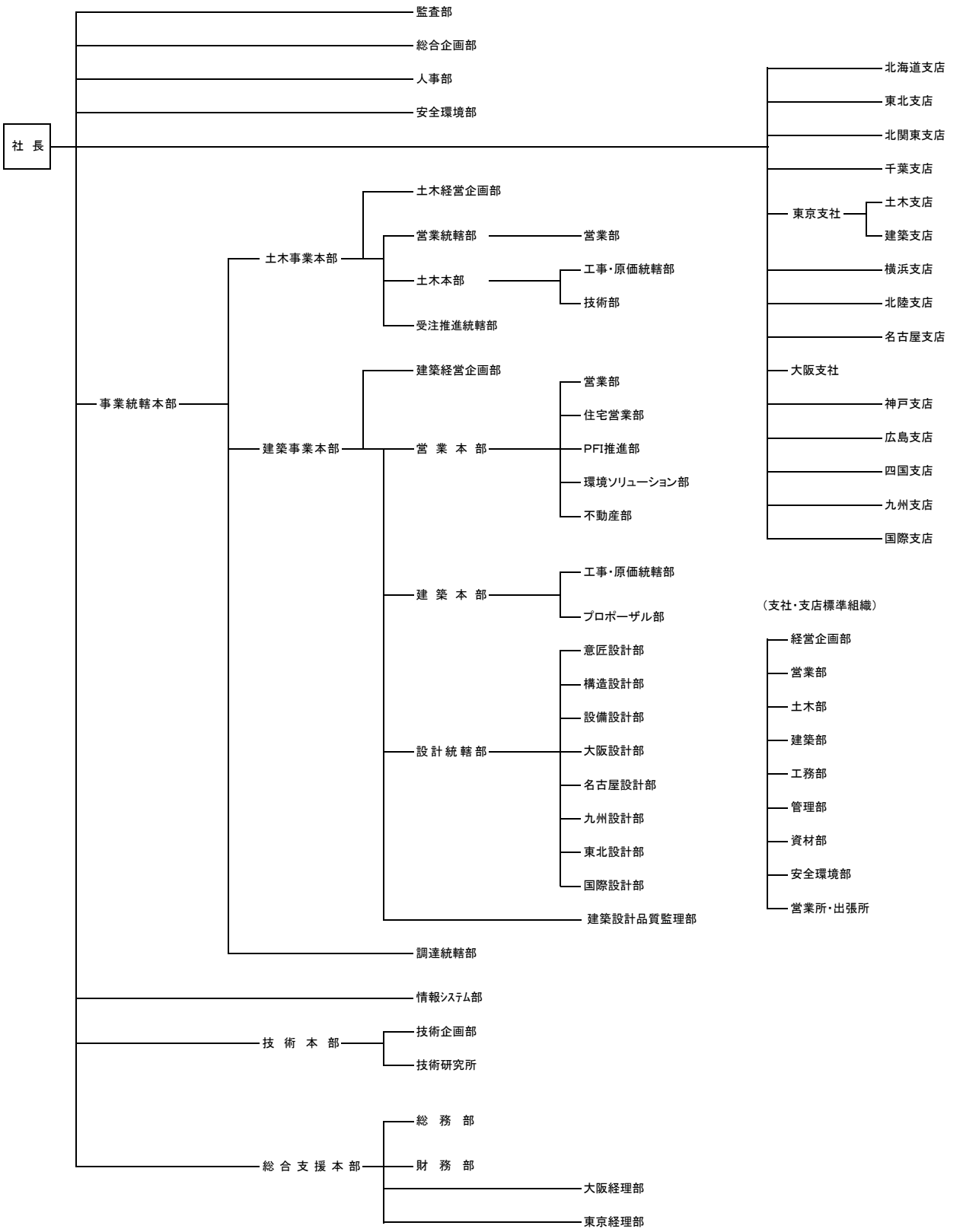[2022年3月31日現在]