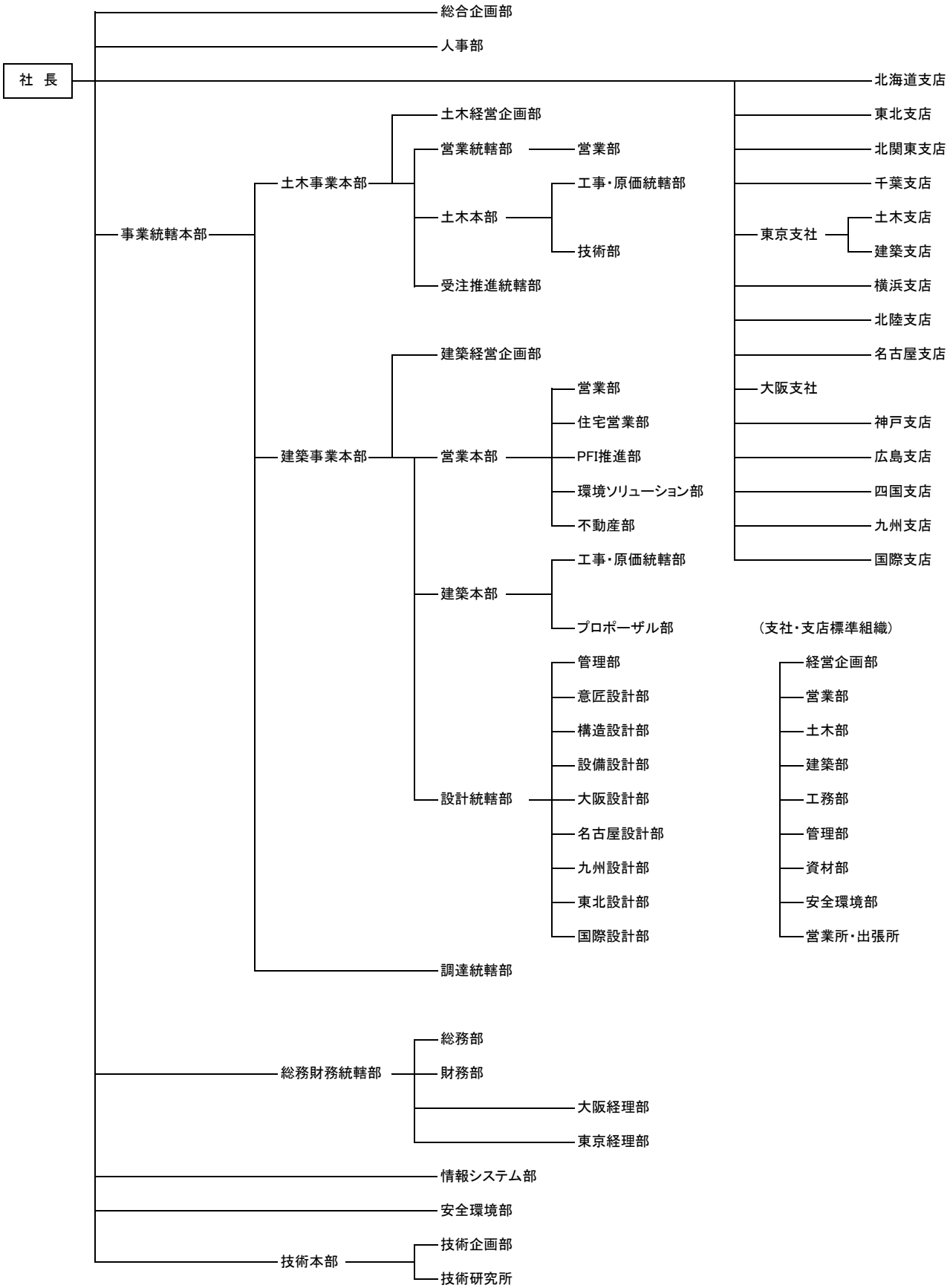[2018年04月01日現在]